AKH 2001 IX

Einbau-Herd (56 l)

A

TOP 4

- *Multifunktions-Umluftbackofen mit 5 Funktionen*
- *Auftau-Funktion*
- *Garraum-Temperatur bis 250 °C*
- *Metall-Schalterblende*

EDELSTAHL

AKH 2001 IX
EAN 80 03437 93888 7

REGELUNG UND BETRIEBSARTEN

- *Multifunktions-Umluftbackofen mit 5 Funktionen*

FUNKTION

- *Auftau-Funktion*

AUSSTATTUNG

- *Garraumvolumen 56 Liter*
- *Vollglasinnentür, 2-fach verglast*
- *Metall-Schalterblende*
- *Bedienknebel silberfarben*
- *Garraum-Temperatur bis 250 °C*
- *1 Halogen-Lampe im Innenraum*
- *Verprägte Seitenwände*
- *Kühlgebläse für gute Schrankentlüftung*

ZUBEHÖR

- *1 Gitterrost*
- *1 Backblech, Aluminium*

TECHNISCHE DATEN UND MASSE

- *Energieeffizienzklasse A[1]*
- *Energieverbrauch nach DIN 0.75 kWh konventionell*
- *Energieverbrauch nach DIN 0.84 kWh Umluft*
- *Gesamtanschlusswert: 9,6 kW*
- *Nischenmaße (HxBxT): 600x560x550 mm*
- ***Kombinierbar mit der Kochmulde AKL 760/IX/01 und den Kochfeldern AKT 101 IX und AKL 4990 NE***

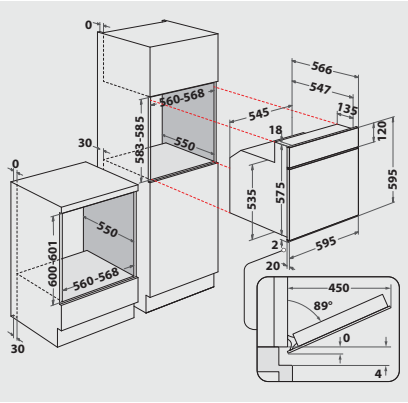

[1] *Energieeffizienzklassen-Spektrum von A+++ bis D*

Technische Daten entnehmen Sie bitte dem EU-Produktdatenblatt, oder fordern Sie diese unter https://docs.whirlpool.eu/?brand=IG an · Liefermöglichkeiten, Änderungen und Irrtümer vorbehalten · Nutzung/Veröffentlichung von Bildern/Texten, auch in anderen Medien, ganz oder teilweise, nur mit Genehmigung des Herausgebers · Stand 30.06.2025